BOEING

Boeing - Global Market 2018-2037
Commerci
al Market
Outlook
2018-203
7 https://www.boeing.com/commercial/market/commercial-market-outlook/#/interactive-forecast
Boeing - Global Market 2014-2034

Region	Asia	North America	Europe	Middle East	Latin America	C.I.S.	Africa	World
2014 Fleet								
Large Widebody	280	100	180	110	-	60	10	740
Medium Widebody	530	320	350	300	30	30	60	1,620
Small Widebody	780	730	380	250	130	170	80	2,520
Single Aisle	4,130	3,850	3,240	540	1,220	730	430	14,140
Regional Jets	130	1,700	300	60	90	190	110	2,580
Total	5,850	6,700	4,450	1,260	1,470	1,180	690	21,600
2034 Fleet								
Large Wide-body	180	60	100	260	-	70	-	670
Medium Wide-body	1,620	530	550	900	40	90	70	3,800
Small Wide-body	2,270	910	1,070	660	380	210	300	5,800
Single Aisle	11,730	6,190	5,730	1,600	3,020	1,140	1,220	30,630
Regional Jets	380	1,660	110	60	180	210	60	2,660
Total	16,180	9,350	7,560	3,480	3,620	1,720	1,650	43,560

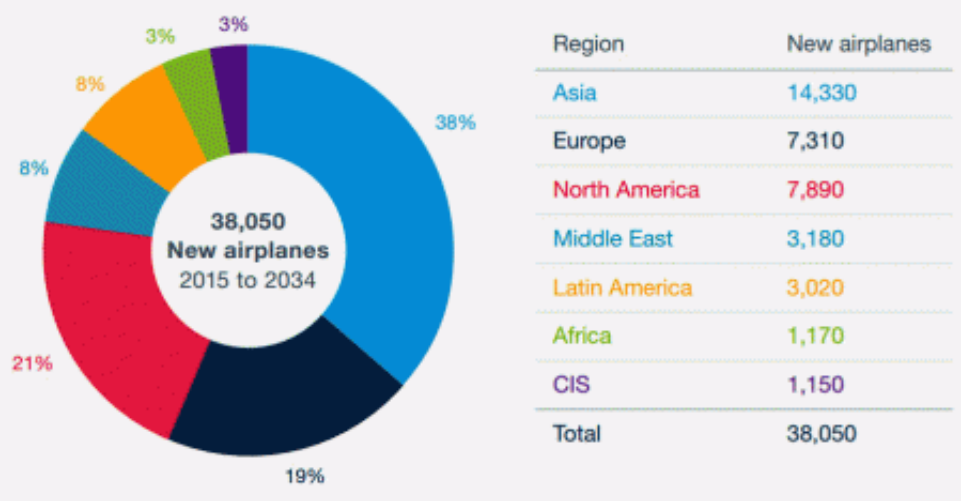

Boeing Global Market 2014 2034(Pdf)

B737_200 B737_300 B737_500

Boeing B737 **Posicionamento do Equipamento de Terra B737-200**

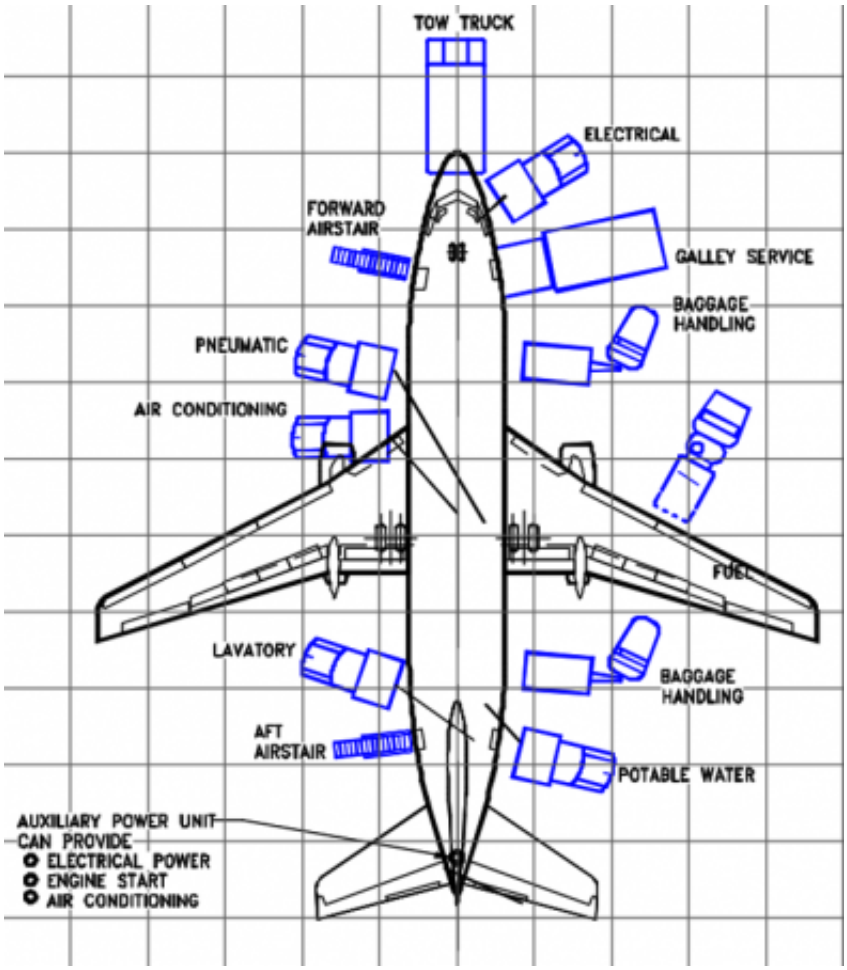

Escada de passageiros porta frente (1L) -*Forward airstair* Escada de passageiros porta atrás (3L) -*AFT airstair* Carro de catering (1R ou 3R) - *Galley service* Carro de bagagem/trator - *Baggage handling* Carro de abastecimento de combustível - *Fuel* Carro de despejos/lavabos - *Lavatory* Carro de água potável - *Potable water* Carro de ar condicionado - *Air conditioning* Gerador - *Electrical* Carro de arranque pneumático - *Pneumatic*

Localização das portas dos passageiros B737

Localização portas de acesso aos porões e galley B737

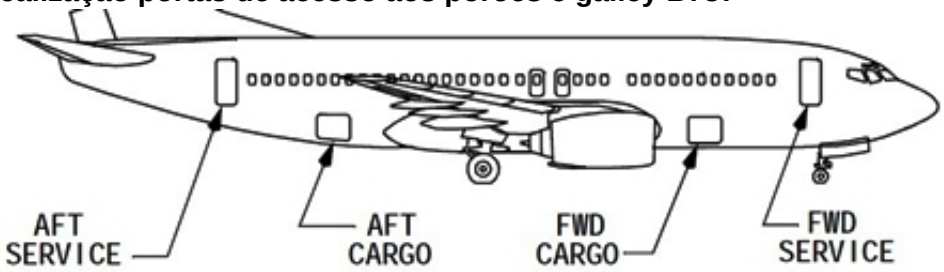

FWD Cargo - Porão dianteiro AFT Cargo - Porão traseiro FWD Service - Galley frente AFT Service - Galley trás

Pontos serviço B737

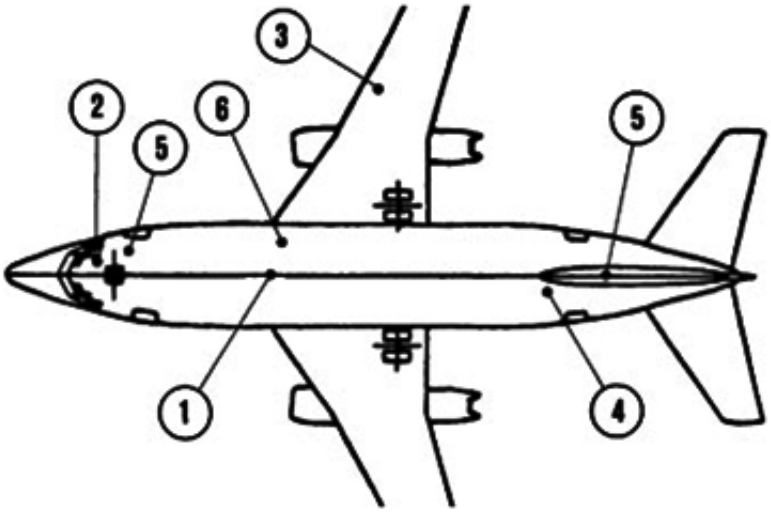

Pontos de serviço

1 Ar condicionado 2 Ligação eléctrica 3 Combustível 4 Água potável 5 Drenagem frente 5 Drenagem traseira 6 Ligação pneumática

Abastecimento de combustível com passageiros a bordo
Normas
Nos casos de abastecimento de combustível ou *defuelling* com passageiros a bordo as portas de acesso dos passageiros 1L e 3L devem manter-se abertas e as escadas ou mangas encostadas. **Saídas de emergência B737**
Normas
Todo o pessoal envolvido na assistência à aeronave deve estar informado da localização das saídas

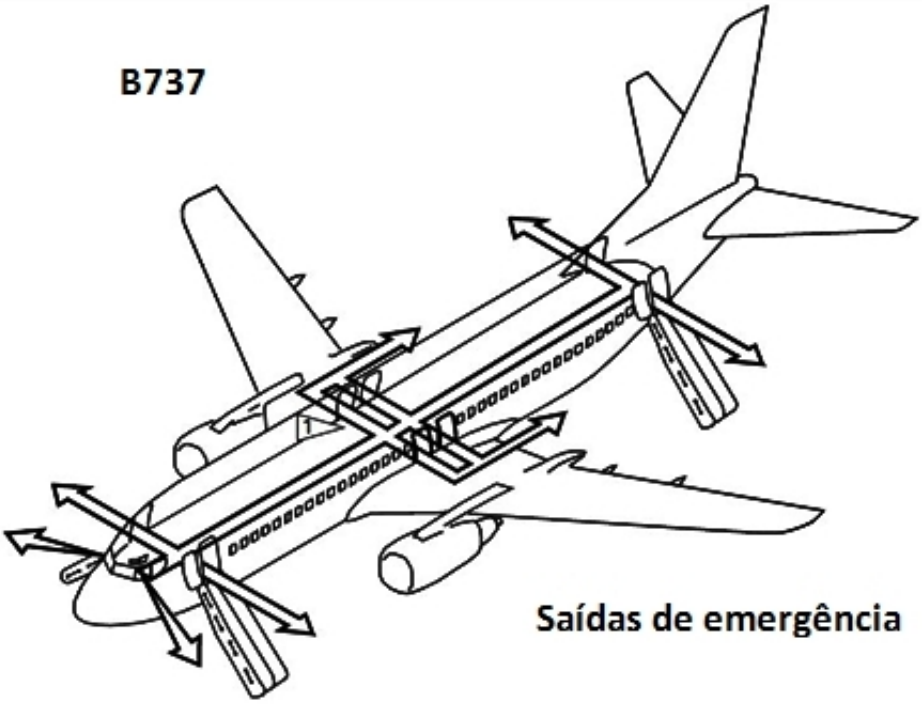

de emergência
As áreas de operação das mangas de emergência portas 1L/R e 2L/R são de 8 metros
Todo o pessoal envolvido na operação tem que estar sensibilizado para o cumprimento da norma de segurança que obriga que a posição do equipamento não impeça o lançamento

das mangas de emergência Operações aeroportuárias que devem ser tratadas como situações de emergência Abastecimento de combustível com passageiros a bordo *Defuelling* Lançamento de reactores por avaria do APU **Boeing 737-700**
Normas

737-700 Technical Characteristics

Passengers	
Typical 2-class configuration	126
Typical 1-class configuration	149
Cargo	966 cu ft (27.3 cu m)
Engines (maximum thrust)	CFMI CFM56-7 26,300 lb
Maximum Fuel Capacity	6,875 U.S. gal (26,020 L)
Maximum Takeoff Weight	154,500 lb (70,080 kg)
Maximum Range	3,440 nautical miles (6,370 km) [2-class with winglets]
Typical Cruise Speed (at 35,000 feet)	0.785 Mach
Basic Dimensions	
Wing Span With Winglets	112 ft 7 in (34.3 m) 117 ft 5 in (35.8 m)
Overall Length	110 ft 4 in (33.6 m)
Tail Height	41 ft 2 in (12.5 m)
Interior Cabin Width	11 ft 7 in (3.53 m)

Dados operacionais

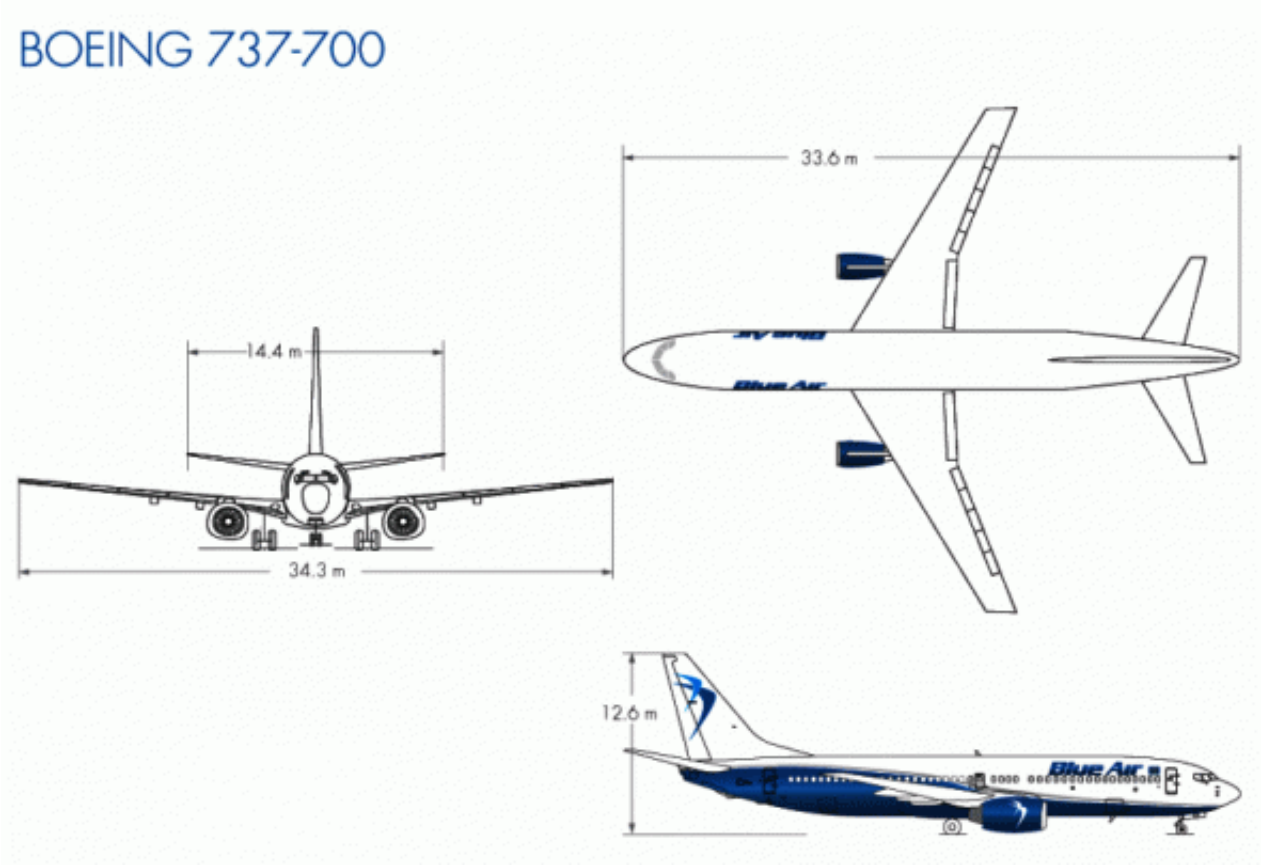

Localização portas de acesso aos porões e galley B737-700
Normas

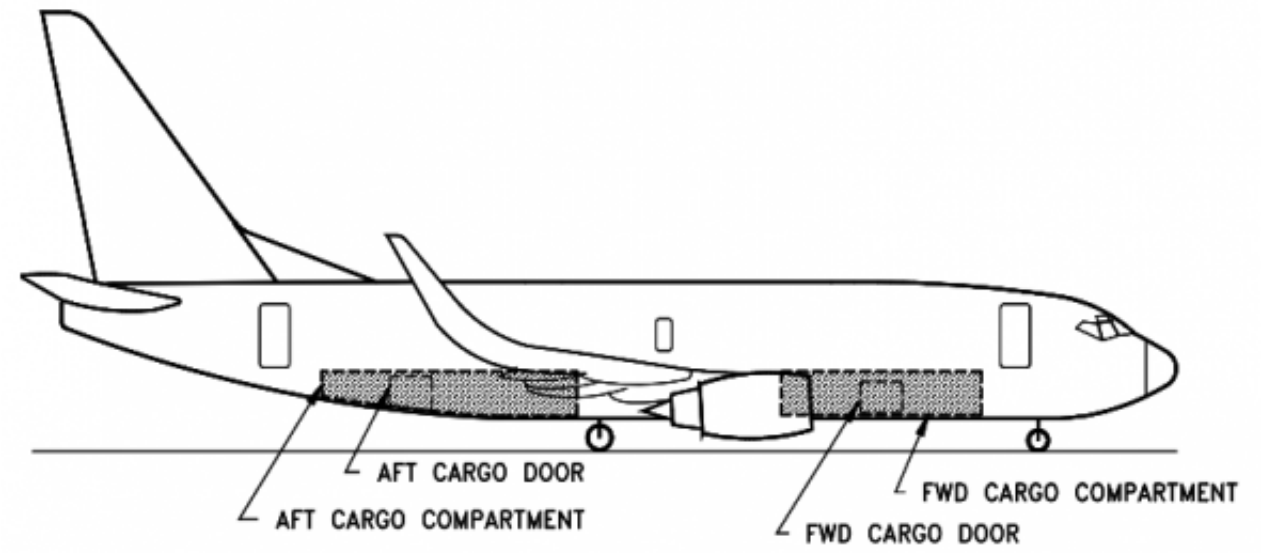

Boeing B747F **Boeing B747 Cargueiro**
Normas

Tipping

Boeing B757 **Porões do B757-200 e B757-300**

Normas

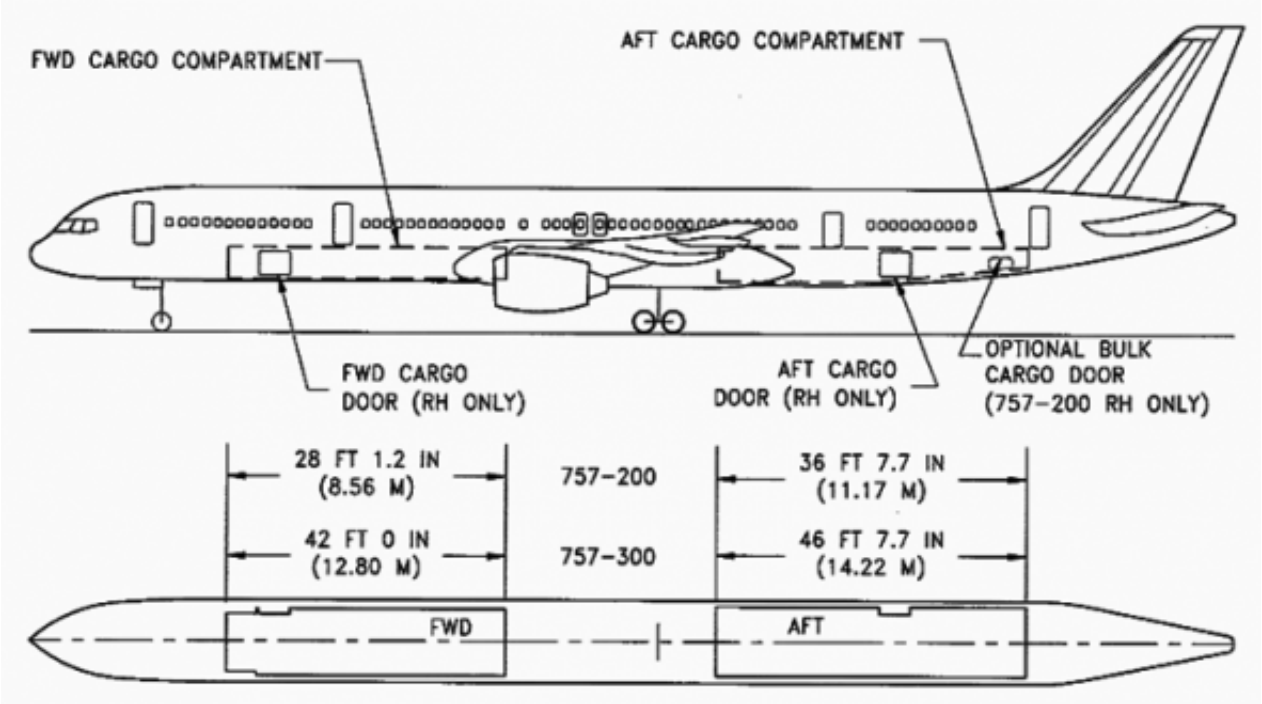

Aeronaves com muito trabalho de assistência devido ao comprimento e tonelagem máxima dos porões tanto dianteiro (4,672 kgs) como traseiro (7,393 Kgs). Para cumprir uma rotação em chão serão necessários 8 Oae (4 em cada porão). **Saídas de emergência B757**

Normas

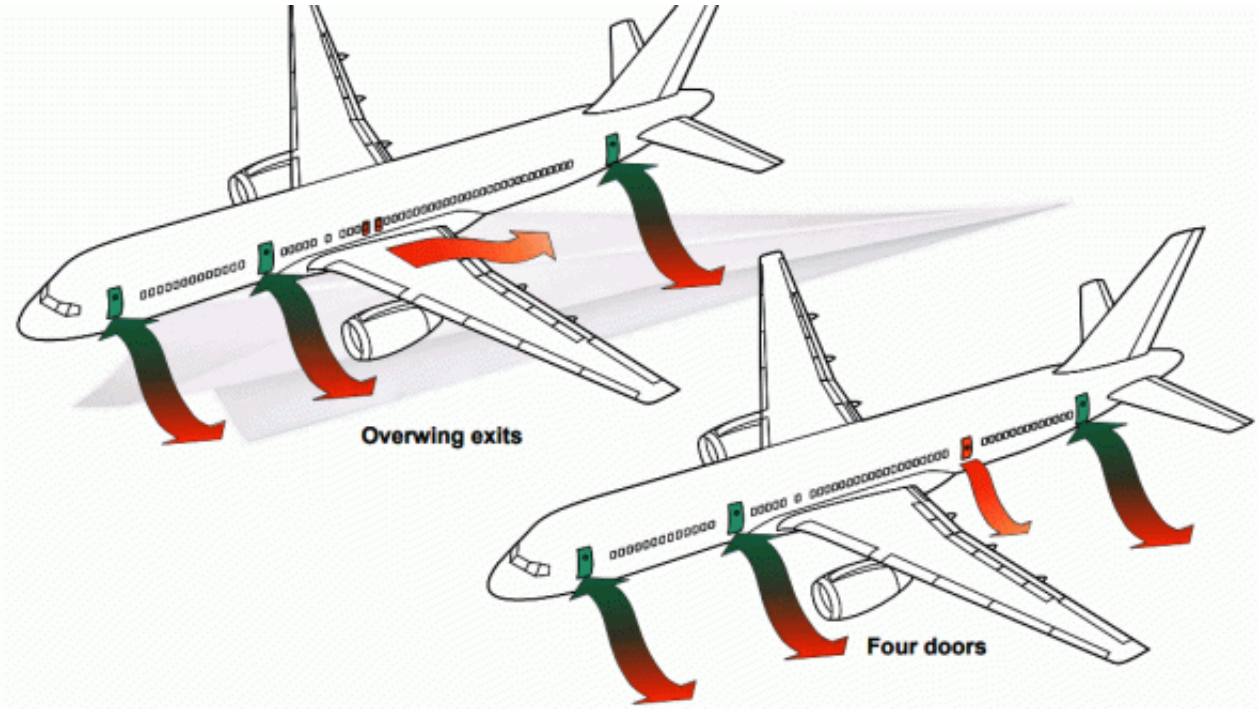

Mangas evacuação Boeing B757

Boeing B777 **Posicionamento do Equipamento de Terra B777-200LR**
Normas

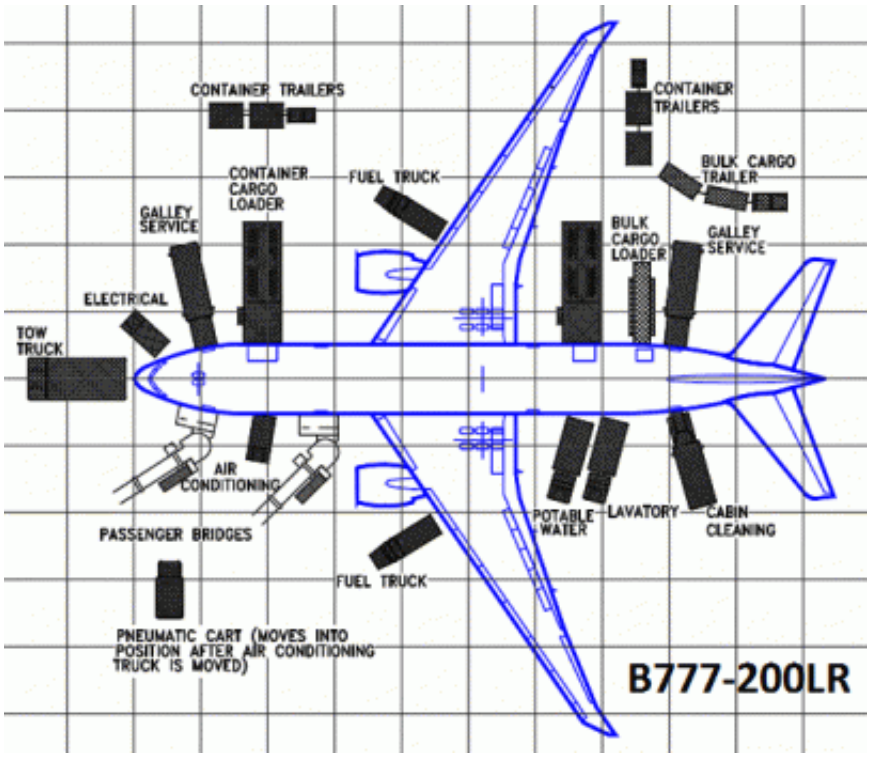

Localização das portas dos passageiros B777-200
Normas

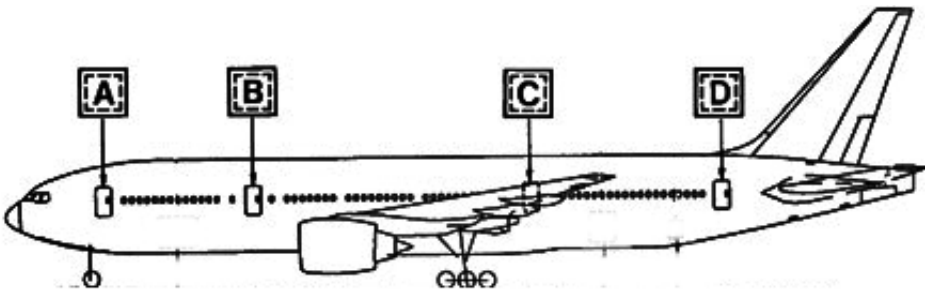

Pontos serviço B777-200

Normas

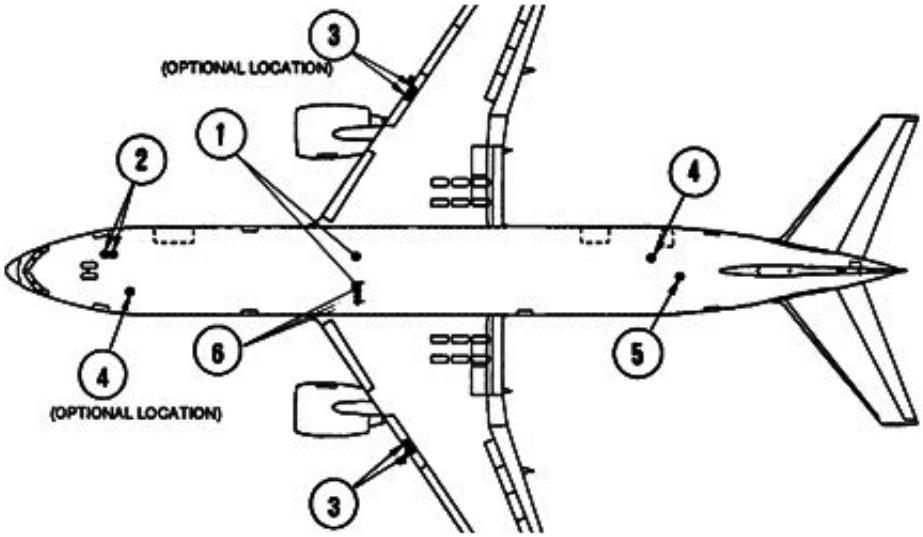

1 Ar condicionado 2 GPU ligação eléctrica 3 Combustível 4 Água potável frente opcional 4 Água potável traseira 5 Drenagem lavabos 6 APU ligação pneumática

Boeing B787 **Posicionamento do Equipamento de Terra B787**
Normas

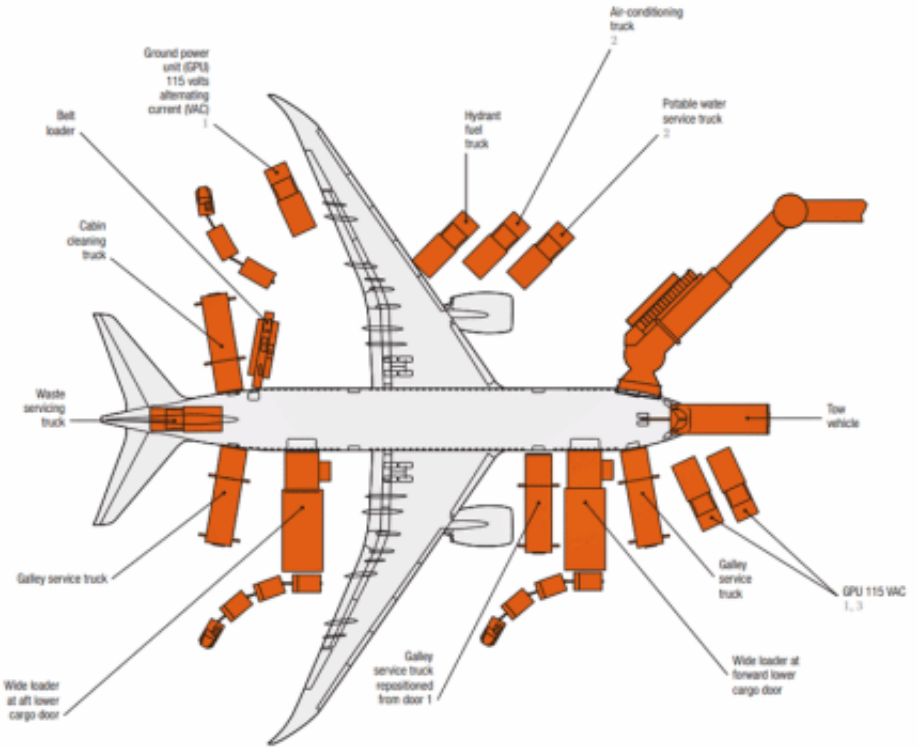
Air-conditioning truck 2
Ground power unit (GPU) 115 volts alternating current (VAC) 1
Belt loader
Hydrant fuel truck
Potable water service truck 2
Cabin cleaning truck
Waste servicing truck
Tow vehicle
Galley service truck
Galley service truck
GPU 115 VAC 1, 3
Galley service truck repositioned from door 1
Wide loader at forward lower cargo door
Wide loader at aft lower cargo door